Rottweg 17 • D 48683 Ahaus
Tel. (0 25 61) 93 84-0
Fax (0 25 61) 93 84 36
Internet: www.ab-maschinen.de
E-Mail: info@ab-maschinen.de

Schweißtechnik
Lagereinrichtungen
Industriebedarf
Werksvertretungen
Gebrauchtmaschinen

BERNARDO TITAN 660-3000 Digital (1008-8203100)

Steuerungsart
konventionell

Maschinennr.
1008-8203100

Hersteller/Fabrikant
BERNARDO

Lagerort
Ahaus

Eigenschaften
- Vielseitige Einsatzmöglichkeiten im allgemeinen Maschinenbau,
. Produktion,Einzelteilanfertigung, ...
- Zentrale, handliche Schaltung für Vorschübe und Gewinde
. mit Leit- undZugspindel
- Prismenbett aus Grauguss, induktiv gehärtet und präzisionsgeschliffen
- Moderne Hauptspindellagerung mit Schrägrollenlager in Präzisionsausführung
- Gehärtete und geschliffene Zahnräder und Wellen, auch im Vorschubgetriebe
- Serienmäßig mit Eilgang längs und plan zur Reduzierung der Nebenzeiten
- Große Spindelbohrung (105 mm) für Werkstücke mit großem Durchmesser
- Sanftanlauf durch die mechanische Lamellenkupplung
- Elektromechanische Fußbremse zur Reduzierung der Nebenzeiten
- Beste Zerspannungsleistung auch beim Plandrehen
- Zur Versteifung der Bettführung und zur Minimierung
. von Schwingungseinflüssenwurde das Bett mit kräftigen Rippen versehen

Lieferumfang

- 3-Achs-Digitalanzeige ES-12 V mit LCD-Display
- Rutschkupplung
- Eilgang längs und plan
- LED-Maschinenleuchte
- 3-Backen-Stahlfutter PO3-315 mm / D8
- Aufspannscheibe 450 mm
- Feststehende Lünette - Durchlass diam. max. 180 mm
- Mitlaufende Lünette - Durchlass diam. max. 120 mm
- 2 Zentrierspitzen
- Motor mit Magnetbremse nach CE-Norm
- Fußpedal mit Bremsfunktion nach CE
- Erstbefüllung mit Shell Tellus 46
- Kühlmitteleinrichtung
- Schnellwechselstahlhalter mit 4 Einsätzen
- Schutzeinrichtung bei Schnellwechselstahlhalter
- Wechselräder
- Reduzierhülse
- Spänerückwand
- Kabelführung über Energiekette
- Bedienwerkzeug

Technische Angaben

Drehlänge:	3000 mm
Drehdurchmesser:	660 mm
Drehdurchmesser in der Kröpfung:	900 mm
Drehdurchmesser über Support:	460 mm
Drehzahl:	25 - 1600 U/min
Pinole::	5 MK
Pinolenweg:	235 mm
Spindelbohrung:	105,0 mm
Motorleistung:	7,5 kW
Spindelaufnahme:	DIN 55029 D 1-8
Maschinengewicht ca.:	3.300 kg.
Abmessungen:	4.630 x 1.200 x 1.529 mm

Maschinenbilder

Rottweg 17 • D 48683 Ahaus
Tel. (0 25 61) 93 84-0
Fax (0 25 61) 93 84 36
Internet: www.ab-maschinen.de
E-Mail: info@ab-maschinen.de
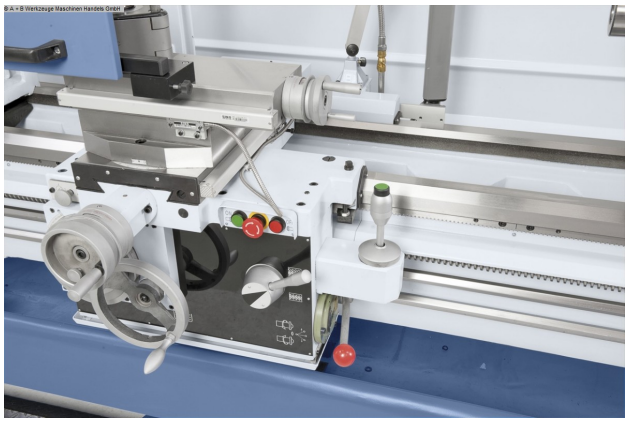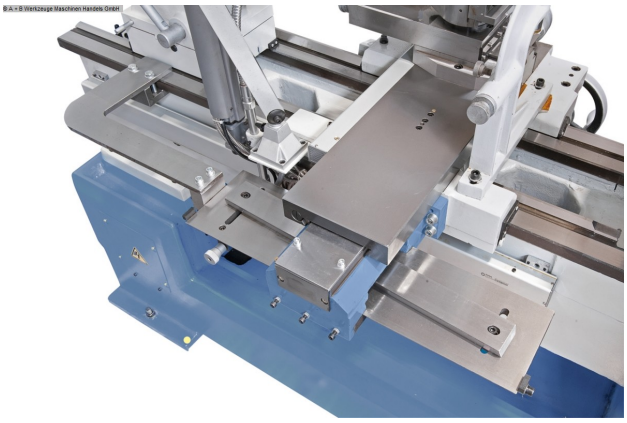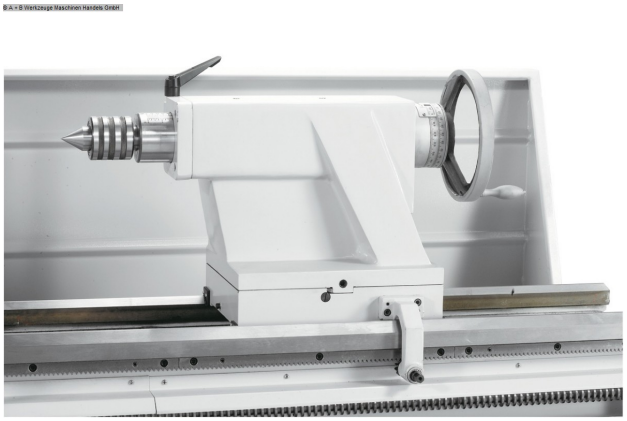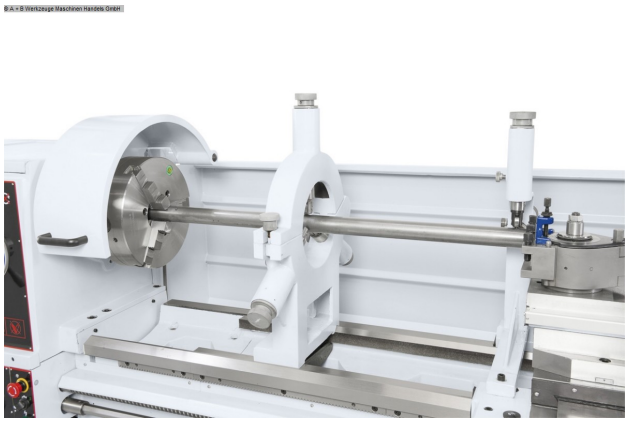
Schweißtechnik
Lagereinrichtungen
Industriebedarf
Werksvertretungen
Gebrauchtmaschinen